ΦΡΕΑΤΙΟ ΥΔΡΟΣΥΛΛΟΓΗΣ 1 ΕΣΧΑΡΑΣ

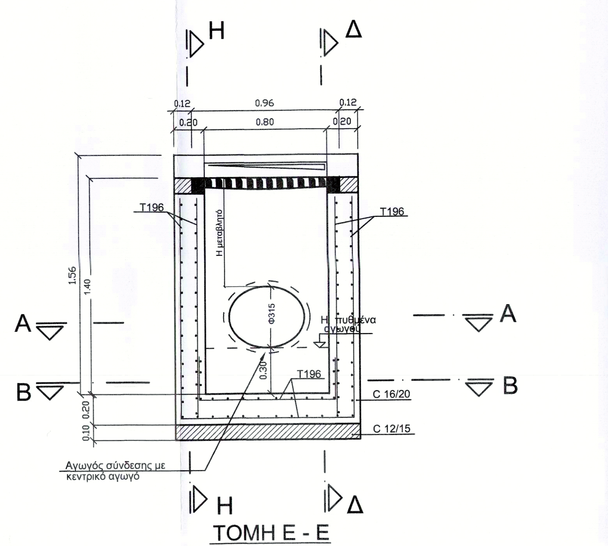

ΤΟΜΗ Ε - Ε
ΚΛΙΜΑΚΑ 1:20

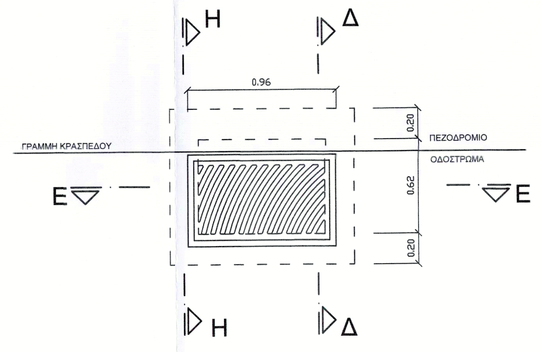

ΚΑΤΟΨΗ
ΚΛΙΜΑΚΑ 1:20

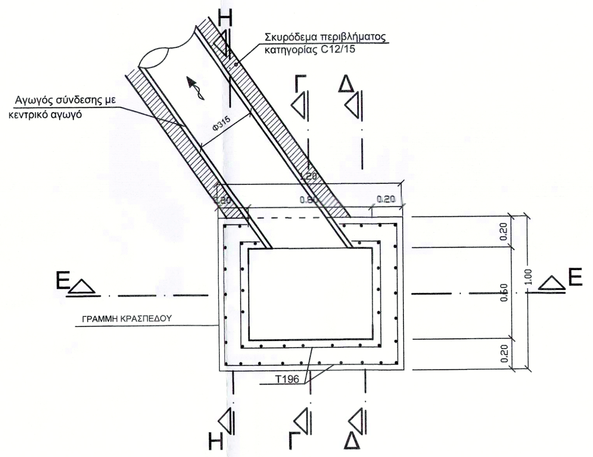

ΤΟΜΗ Α - Α
ΚΛΙΜΑΚΑ 1:20

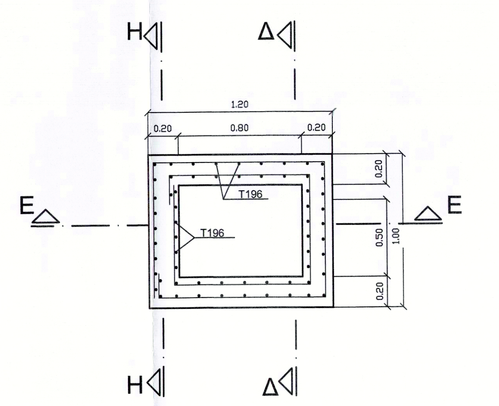

ΤΟΜΗ Β - Β
ΚΛ.1:20

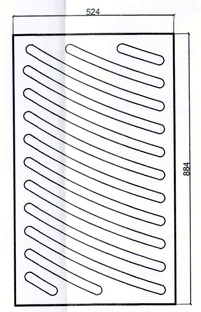

ΚΑΤΟΨΗ ΣΧΑΡΑΣ
ΚΛΙΜΑΚΑ 1:10

ΦΡΕΑΤΙΟ ΥΔΡΟΣΥΛΛΟΓΗΣ 2 ΕΣΧΑΡΩΝ

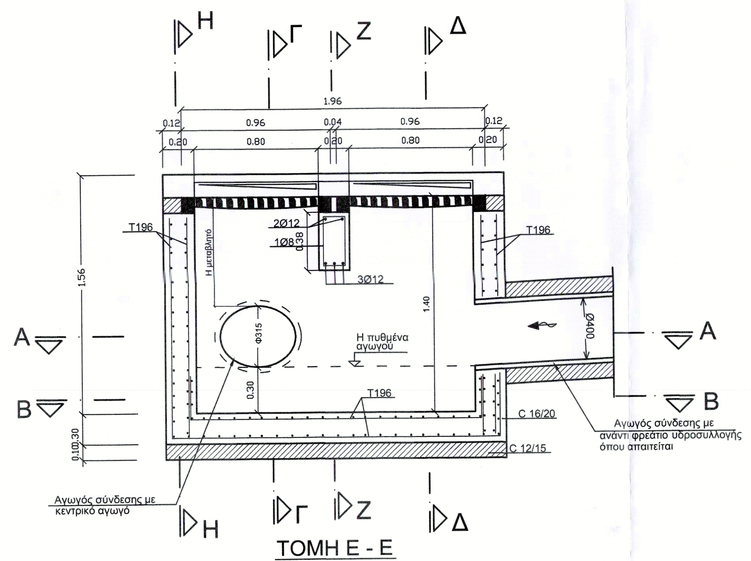

ΤΟΜΗ Ε - Ε
ΚΛΙΜΑΚΑ 1:20

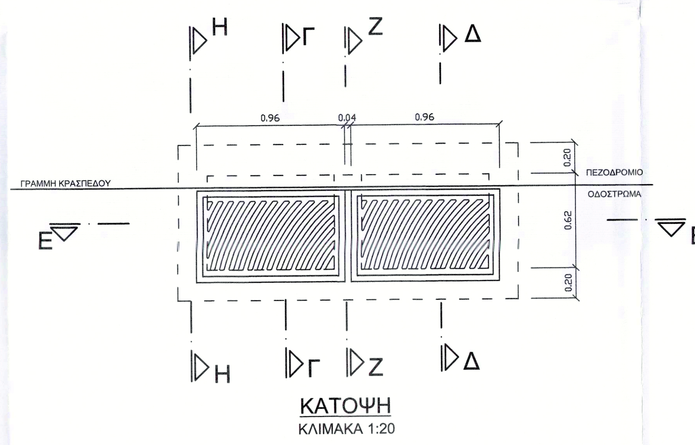

ΚΑΤΟΨΗ
ΚΛΙΜΑΚΑ 1:20

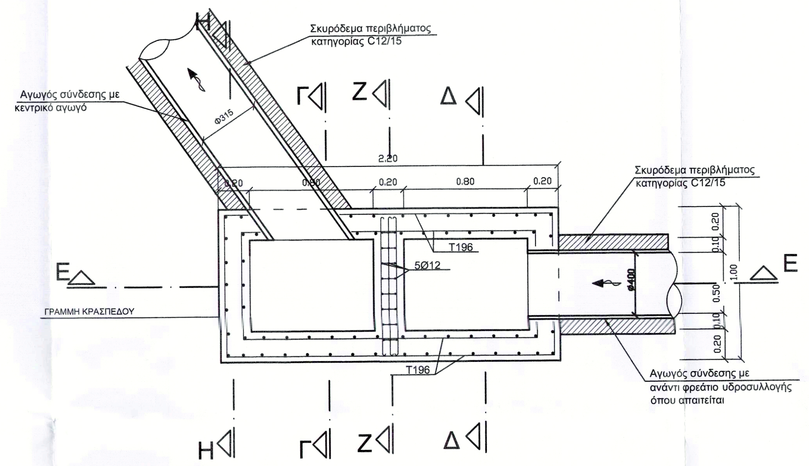

ΤΟΜΗ Α - Α
ΚΛΙΜΑΚΑ 1:20

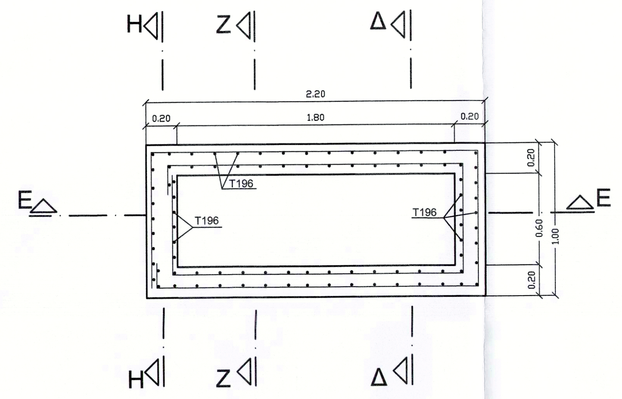

ΤΟΜΗ Β - Β
ΚΛ.1:20

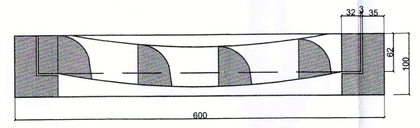

ΤΟΜΗ ΧΥΤΟΣΙΔΗΡΗΣ ΣΧΑΡΑΣ
ΚΛΙΜΑΚΑ 1:5

ΦΡΕΑΤΙΟ ΥΔΡΟΣΥΛΛΟΓΗΣ 3 ΕΣΧΑΡΩΝ

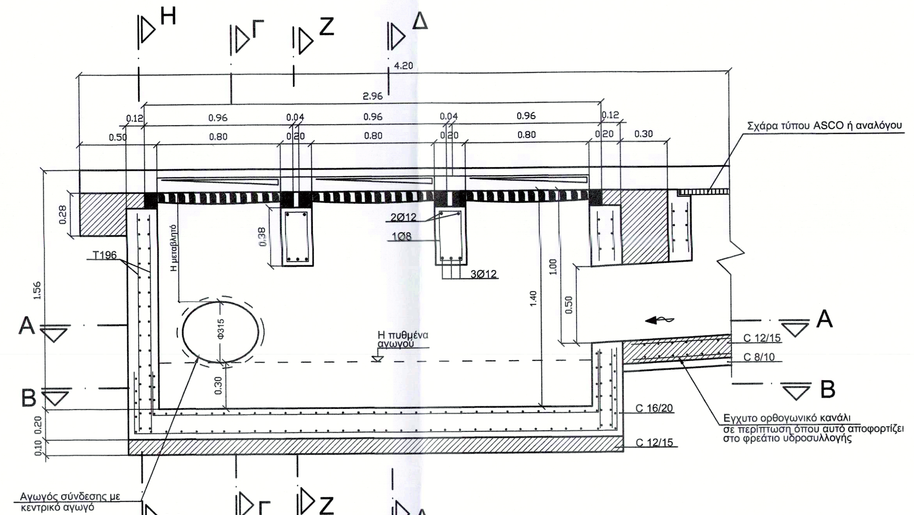

ΤΟΜΗ Ε - Ε
ΚΛΙΜΑΚΑ 1:20

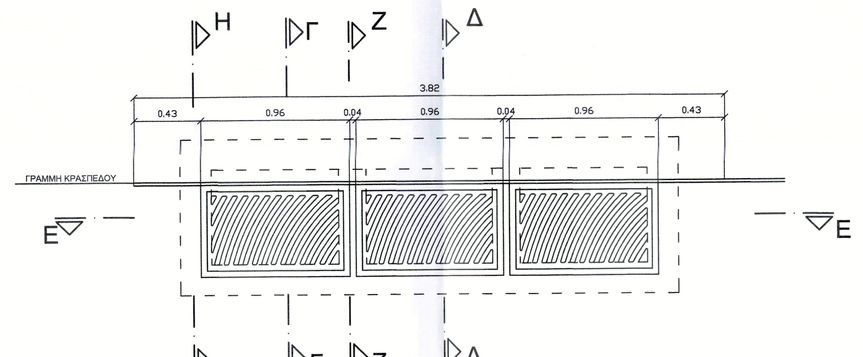

ΚΑΤΟΨΗ
ΚΛΙΜΑΚΑ 1:20

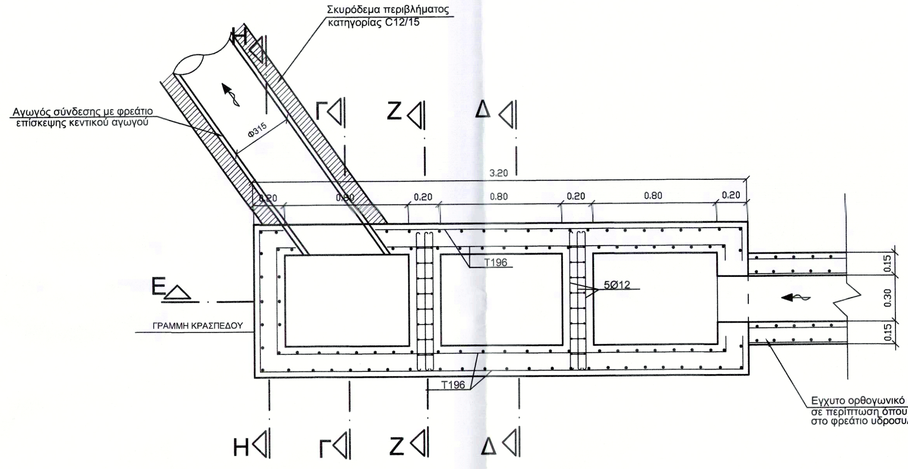

ΤΟΜΗ Α - Α
ΚΛΙΜΑΚΑ 1:20

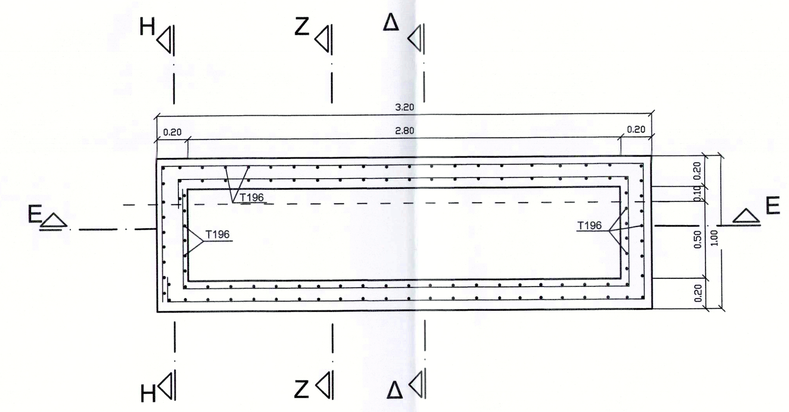

ΤΟΜΗ Β - Β
ΚΛ.1:20

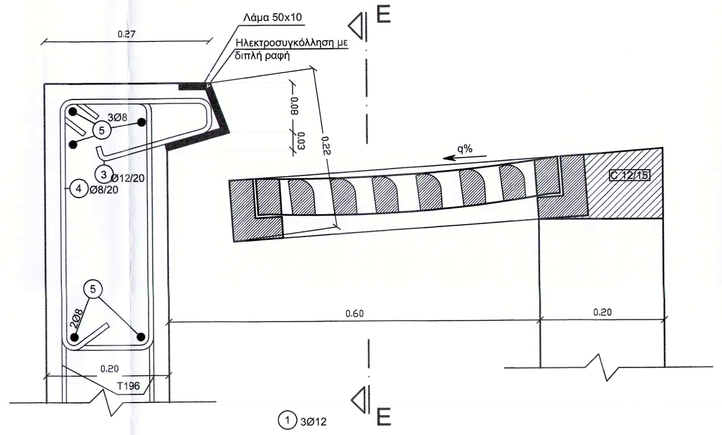

ΤΟΜΗ Δ - Δ (ΛΕΠΤΟΜΕΡΕΙΑ)
ΚΛΙΜΑΚΑ 1:5

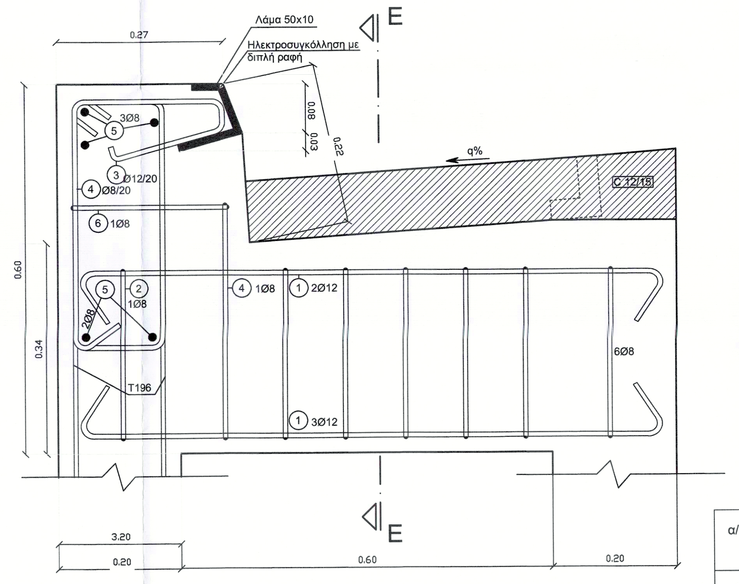

ΤΟΜΗ Ζ - Ζ(ΛΕΠΤΟΜΕΡΕΙΑ)
ΚΛΙΜΑΚΑ 1:5

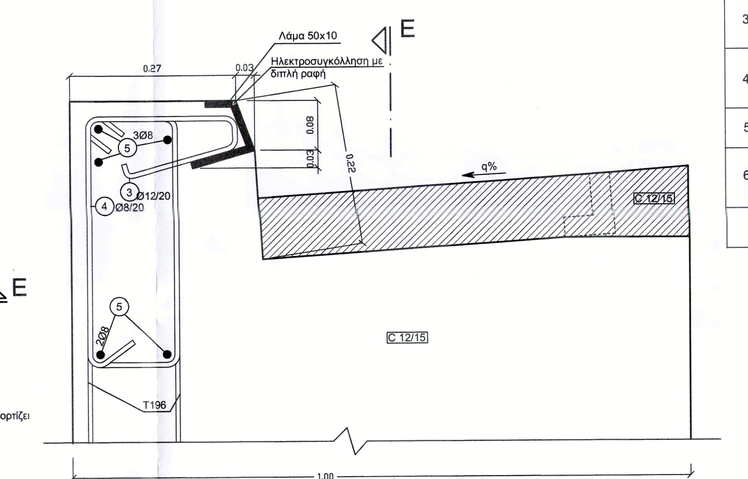

ΤΟΜΗ Η - Η (ΛΕΠΤΟΜΕΡΕΙΑ)
ΚΛΙΜΑΚΑ 1:5

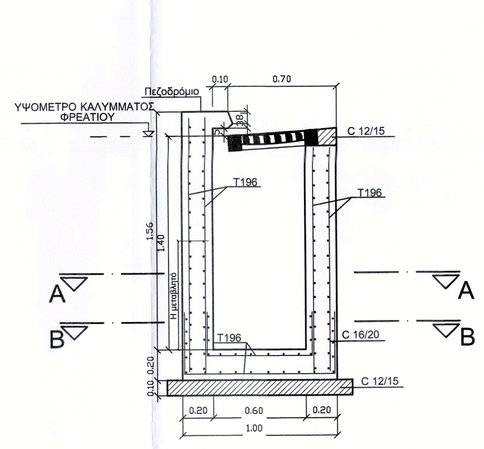

ΤΟΜΗ Δ - Δ
ΚΛΙΜΑΚΑ 1:20

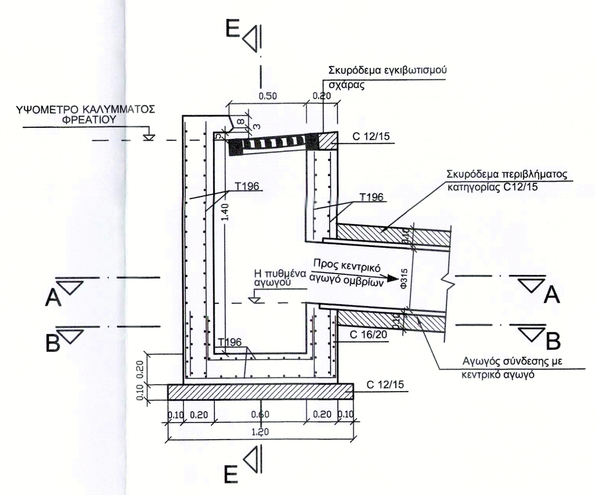

ΤΟΜΗ Γ- Γ
ΚΛΙΜΑΚΑ 1:20

ΠΙΝΑΚΑΣ ΟΠΛΙΣΜΟΥ (st I ΓΙΑ ΤΗΝ ΠΑΡΑΛΛΑΓΗ Ι)

α/α	Σχήμα ράβδου	Φ	Βάρος χγρ/μ.μ.	Μήκος τεμαχ.	Φρεάτιο Υ1 (1 εσχάρα)			Φρεάτιο Υ2 (2 εσχάρες)			Φρεάτιο Υ3 (3 εσχάρες)		
					πλήθος	Σύνολο Μήκος (μ)	Σύνολο Βάρος (χγρ)	πλήθος	Σύνολο Μήκος (μ)	Σύνολο Βάρος (χγρ)	πλήθος	Σύνολο Μήκος (μ)	Σύνολο Βάρος (χγρ)
1.	95	12	0.888	1.13	-	-	-	5	5.65		10	11.30	10.03
2.	20 15 15 20	8	0.395	1.02	-	-	-	8	8.16	3.22	16	16.32	6.45
3.	24 60 15	12	0.888	1.07	6	6.42	5.70	11	11.77	10.45	16	17.12	15.20
4.	15 15 15	8	0.395	1.24	6	7.44	2.94	12	14.88	5.88	16	19.84	7.84
5.	0.75 x 1.00	8	0.395	N+0.14	5	5.70	2.25	5	10.70	4.23	5	15.70	6.20
6.	25 15 15	8	0.395	0.94	2	1.88	0.74	3	2.82	1.11	4	3.76	1.49
	Ν. αριθμός εσχαρών Σύνολο					(χγρ)	11.63	(χγρ)		29.91 (χγρ)			47.21

R0	19-02-2021	Αρχική Έκδοση	---
Α/Α	ΗΜΕΡΟΜΗΝΙΑ	ΑΝΑΘΕΩΡΗΣΗ	ΠΕΡΙΓΡΑΦΗ ΑΝΑΘΕΩΡΗΣΗΣ

ΦΟΡΕΑΣ ΕΡΓΟΥ:

ΕΛΛΗΝΙΚΗ ΔΗΜΟΚΡΑΤΙΑ
ΠΕΡΙΦΕΡΕΙΑ ΑΤΤΙΚΗΣ
ΓΕΝΙΚΗ ΔΙΝΣΗ ΑΝΑΠΤΥΞΙΑΚΟΥ ΠΡΟΓΡΑΜΜΑΤΙΣΜΟΥ ΕΡΓΩΝ & ΥΠΟΔΟΜΩΝ
ΔΙΕΥΘΥΝΣΗ ΤΕΧΝΙΚΩΝ ΕΡΓΩΝ

ΤΙΤΛΟΣ ΜΕΛΕΤΗΣ:

ΜΕΛΕΤΗ ΚΑΤΑΣΚΕΥΗΣ ΔΙΚΤΥΩΝ ΑΠΟΧΕΤΕΥΣΗΣ ΟΜΒΡΙΩΝ ΥΔΑΤΩΝ ΚΑΙ ΔΙΑΤΑΞΕΩΝ ΑΝΑΣΧΕΣΗΣ ΤΗΣ ΠΛΗΜΜΥΡΙΚΗΣ ΑΠΟΡΡΟΗΣ ΣΤΟΥΣ ΔΗΜΟΥΣ ΑΓΙΩΝ ΑΝΑΡΓΥΡΩΝ - ΚΑΜΑΤΕΡΟΥ, ΙΛΙΟΥ, ΠΕΤΡΟΥΠΟΛΗΣ, ΠΕΡΙΣΤΕΡΙΟΥ, ΧΑΪΔΑΡΙΟΥ, ΑΙΓΑΛΕΩ ΚΑΙ ΑΓΙΑΣ ΒΑΡΒΑΡΑΣ

ΕΣΠΑ - Επιχειρησιακό Πρόγραμμα «ΑΤΤΙΚΗ 2014-2020» ΣΑΕΠ0851 / Κωδικός Ενάριθμου 2017ΕΠ08510010

ΣΥΜΒΟΥΛΟΣ ΣΥΜΒΑΣΗΣ

HYDROMENT ΣΥΜΒΟΥΛΟΙ ΜΗΧΑΝΙΚΟΙ Α.Ε.
Τερψιθέας 14 & Αγραφιώτη 85, Τ.Κ. 15771, Ζωγράφου, Αθήνα
Τηλ.: 210 7485000, Fax: 210 7485001, Email: info@hydroment.gr

ΣΙΓΜΑ ΜΕΛΕΤΩΝ Α.Ε.
Κομβέου 233, Τ.Κ. 26221, Πάτρα, Αχαΐα
Τηλ.: 2610 220515, Fax: 2610 220259, Email: info@sigmaeng.gr

ΚΩΔΙΚΟΣ ΕΚΓΡΙΤΟΥ/ΟΣ ΣΥΜΒΑΣΗΣ:

Δημήτριος Χάρδας του Ιωάννη, M.Sc. Πολιτικός Μηχανικός Ε.Μ.Π.

ΣΤΑΔΙΟ ΜΕΛΕΤΗΣ:

ΟΡΙΣΤΙΚΗ ΜΕΛΕΤΗ ΔΙΚΤΥΩΝ ΑΠΟΧΕΤΕΥΣΗΣ ΟΜΒΡΙΩΝ ΥΔΑΤΩΝ ΤΜΗΜΑ ΔΙΚΤΥΟΥ ΖΩΝΗΣ 1- ΠΕΡΙΟΧΗ ΓΕΡΟΒΟΥΝΟ

ΘΕΜΑ ΣΧΕΔΙΟΥ:

ΦΡΕΑΤΙΟ ΥΔΡΟΣΥΛΛΟΓΗΣ

ΚΩΔΙΚΟΣ ΣΧΕΔΙΟΥ:	ΤΥΡ-3
ΚΛΙΜΑΚΑ :	1:20
ΑΝΑΘΕΩΡΗΣΗ :	R0
ΗΜΕΡΟΜΗΝΙΑ :	ΦΕΒΡΟΥΑΡΙΟΣ 2021

ΓΙΑ ΤΗ ΣΥΜΠΡΑΞΗ:

ΔΗΜΗΤΡΙΟΣ ΙΩΑΝ. ΧΑΡΔΑΣ
ΠΟΛΙΤΙΚΟΣ ΜΗΧΑΝΙΚΟΣ Ε.Μ.Π.
Κ.Κ. ΥΨΗΛΑΝΤΟΥ 64, ΑΜΠΕΛΟΚΗΠΟΙ, ΑΘΗΝΑ
ΑΡΙΘ. ΜΗΤΡ. ΤΕΕ 104 ΤΗΛ. ΕΠΙΚ. ΣΟΥΛΙΟΥ 8Α
ΑΡΙΘ. ΔΙΑΒ. ΤΕΕ 104 ΤΗΛ. ΚΑΤ. ΔΑΦΝΗ, ΠΟΛΥΔΑΙΑ
ΤΗΛ.: 6977 404 104 ΔΟΥΡΟΥΤΟΥ

	ΓΙΑ ΤΗΝ ΠΕΡΙΦΕΡΕΙΑ ΑΤΤΙΚΗΣ		ΗΜΕΡΟΜΗΝΙΑ	ΥΠΟΓΡΑΦΗ
ΕΛΕΓΧΘΗΚΕ	ΕΠΙΒΛΕΠΩΝ	ΑΝΤΥΠΑΣ ΚΩΝΣΤΑΝΤΙΝΟΣ		ΑΝΤΥΠΑΣ ΚΩΝΣΤΑΝΤΙΝΟΣ
	ΠΡΟΪΣΤΑΜΕΝΗ ΔΙΕΥΘΥΝΟΥΣΑΣ	ΑΡΑΜΠΑΤΖΗ ΘΕΟΔΩΡΑ		
ΘΕΩΡΗΘΗΚΕ				ΕΛΛΗΝΙΚΗ ΔΗΜΟΚΡΑΤΙΑ ΘΕΩΡΗΘΗΚΕ

Η ΜΕΛΕΤΗ ΕΓΚΡΙΘΗΚΕ ΜΕ ΤΗΝ 4794/561 (ΑΔΑ Ψ4Β7ΩΗ-Μ4Ο) ΑΠΟΦΑΣΗ